SYSTEM DED

Einstechen mit dreischneidigen Wendeplatten

grooving with three-cutting edges indexable inserts

Typ Stechdrehen

Wendeschneidplatte, Axialbearbeitung

indexable insert, face grooving

D min. 20 mm
Stechtiefe t max. 3.5
Stechbreite C 1.5 - 5.0 mm

D min. 20 mm
depth of groove t max. 3.5
width of groove C 1.5 - 5.0 mm

Dümmel® WERKZEUGFABRIK

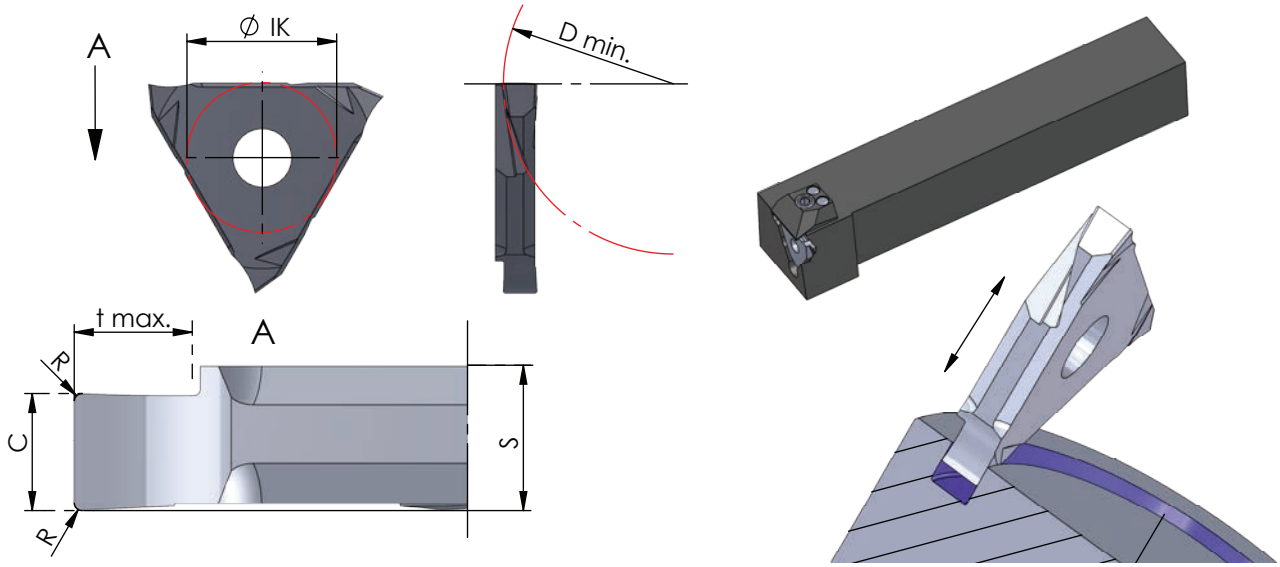

Links (L): wie gezeichnet
Rechts (R): spiegelbildlich

Wendeschneidplatten sind in rechten und linken Klemmhaltern verwendbar
Abmessungen in mm

lefthand version (L): as shown
righthand version (R): mirror image

inserts can be used in RH and LH toolholders

dimensions in mm

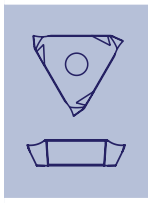

Bestellnummer part number	C ±0.02	S	R	t max.	D min.	Ø IK ± 0.06	K10F	CN45F	AL41F	P07C	Klemmhalter Typ / toolholder type
R/L .DED.2015.2	1.5	2.7	0.2	2.0	20	13.2	●	●	●		(R/L .207. ···· .2-D) R/L .0.738. ···· .2-D
R/L .DED.3020.2	2.0	2.7	0.2	3.0	30	13.2	●	●	●		
R/L .DED.3030.2	3.0	3.7	0.2	3.0	30	13.2	●	●	●		(R/L .207. ···· .3-D) R/L .0.738. ···· .3-D
R/L .DED.3040.2	4.0	4.3	0.2	3.5	30	13.2	●	●	●		(R/L .207. ···· .4-D) R/L .0.738. ···· .4-D
R/L .DED.3050.2	5.0	5.3	0.2	3.5	30	13.2	●	●	●		

Weitere HM Sorten können Sie in der Sortenübersicht im Kapitel "Technische Hinweise" und der Preisliste finden.

Bestellbeispiel:
für rechte Ausführung und Sorte:
R.DED.2015.2/AL41F

More carbide grades you can find in the grades summary in the chapter "technical instructions" and in the price list.

order-example:
righthand version and grade:
R.DED.2015.2/AL41F