ABSOLUTE DIGIMATIC Posuvná měřítka s uhlíkovými vlákny a stupněm ochrany IP66 s keramickými čelistmi

Série 552

Lehké standardní provedení DIGIMATIC posuvných měřítek s keramickými čelistmi.
Nabízí následující výhody:

- Superlehká sdružená konstrukce (materiál vyztužený uhlíkovými vlákny) ušetří až 50% z celkové hmotnosti.
- Výborná odolnost vůči vodě a prachu (stupeň ochrany IP66) umožňující použití ve strojních situacích, včetně míst se stříkajícím chladivem
- Přímé odečítání vnitřního měření z LCD displeje (Offset hodnotu lze snadno nastavit pomocí tlačítka Offset).
- Přednastavené funkce pro nastavení požadovaného výchozího bodu.

552-156-10

Metrické

Obj. č.	Rozsah měř. [mm]	Přesnost [mm]	Vnitřní měření od	L [mm]	a [mm]	b [mm]	c [mm]	d [mm]	e [mm]	f [mm]	Hmotnost [g]
552-155-10	0-450	±0,04	20,1 mm	640	100	18	41,2	91,8	25	10	715
552-156-10	0-600	±0,04	20,1 mm	790	100	18	41,2	91,8	25	10	790

Rovněž k dispozici palcové/metrické modely

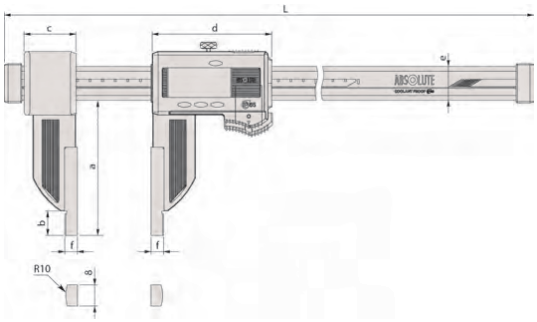

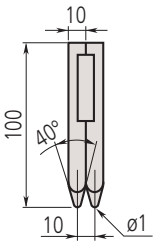

914055

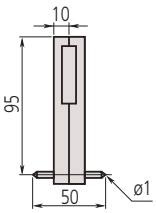

914057

914053

Funkce	Série 552
ORIGIN (ABS nulování)	●
Funkce OFFSET(1) (Posunutí)	●
DATA/HOLD	●
Automatické vypínání po 20 minutách nepoužívání	●
Alarm slabé baterie	●
Výstup dat	●
PRESET (předvolba)	●

Technické parametry

Přesnost	Podívejte se na tabulky ve specifikacích (bez kvantizační chyby)
Číslicový krok	0,01 mm
Max. rychlost odezvy	Neomezená
Životnost baterie	cca 5000 hodin
Displej	LCD, výška číslic: 10 mm
Dodává se	V pouzdře, včetně 1 baterie

Volitelné příslušenství

Obj. č.	Popis
05CZA624	DIGIMATIC kabel s tlačítkem DATA a IP ochranou, 1m, pro posuvná měřítka
05CZA625	DIGIMATIC kabel s tlačítkem DATA a IP ochranou, 2m, pro posuvná měřítka
02AZD790A	Propojovací kabel A pro U-WAVE-T, s tlačítkem DATA, pro posuvná měřítka s IP ochranou
914055	Pár měřicích čelistí na měření vzdálenosti otvorů (nad 10 mm), 2 ks., (≥10,1mm) metrické
914057	Pár měřicích čelistí na měření vnitřních drážek (nad 50 mm), 2 ks., metrické
914053	Pár držáků zvláštních měřicích čelistí pro rozsah měření do 600 mm, 2 ks., rozsah měření 450-600mm
06AFM380A	Kabel USB Input Tool (DIGIMATIC USB), s tlačítkem DATA, pro posuvná měřítka s IP ochranou

Spotřební materiál

Obj. č.	Popis
938882	Baterie SR-44, 1,5V

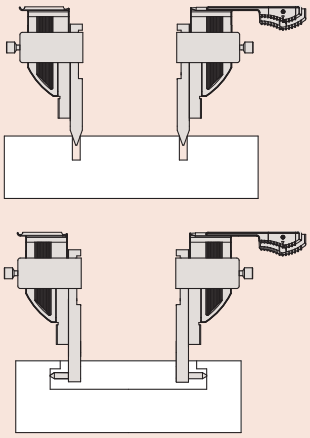

(1) 20 mm

Všechny výrobky jsou určeny k prodeji konečným zákazníkům. Obrázky a nákresy výrobků jsou informativní. Popisky výrobků, zejména všechny technické parametry a specifikace, jsou závazné pouze tehdy, pokud jsou vzájemně dohodnuty. Doporučené maloobchodní ceny naleznete v samostatném ceníku.