mit Längenausgleich auf Druck und Zug

*Quick change tapping chucks **with** length compensation on compression and expansion*

Mandrins de taraudage à changement rapide avec compensation longitudinale à la compression et traction

Verwendung:
Zur Aufnahme von Schnellwechsel-Einsätzen für Gewindebohrer.

Application:
For the chucking of quick change adaptors for taps.

Application:
Pour le serrage d'adapteurs porte-tarauds à changement rapide.

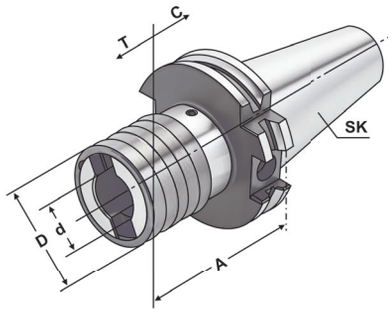

DIN 69871 | Form A

14.04

Bestell-Nr. *Order no.* Référence	SK	Spannbereich *Capacity* Capacité	Größe *Size* Taille	A	D	d	T	C
302.16.12	SK 30	M3 – M14	1	65	36	19	7	7
302.16.20	SK 30	M5 – M22	2	102	53	31	12	12
402.16.12	SK 40	M3 – M14	1	63	36	19	7	7
402.16.20	SK 40	M5 – M22	2	97	53	31	12	12
402.16.36	SK 40	M14 – M36	3	156	78	48	17,5	17,5
502.16.12	SK 50	M3 – M14	1	63	36	19	7	7
502.16.20	SK 50	M5 – M22	2	97	53	31	12	12
502.16.36	SK 50	M14 – M36	3	140	78	48	17,5	17,5

Hinweis: Für Bearbeitungszentren ohne Synchronspindel.
Note: *For machining centres without synchronous spindle.*
Observation: Pour centres d'usinage sans broche synchrone.

10.30

10.31

10.36

10.24