*Pull studs CAT metric*
Tirettes CAT métrique

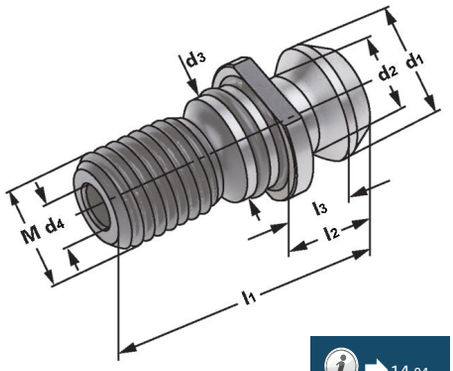


14.04

| Bestell-Nr. *Order no. / Référence* | M | $l_1$ | $l_2$ | $l_3$ | $d_1$ | $d_2$ | $d_3$ | $d_4$ |
|---|---|---|---|---|---|---|---|---|
| 404.20.16.21 | M16 | 41,26 | 16,26 | 11,18 | 18,80 | 12,45 | 17,00 | 7,0 |

**Mit Durchgangsbohrung, inkl. O-Ring**
*With drill through, incl. O-ring*
Percée, avec joint torique

| | | | | | | | | |
|---|---|---|---|---|---|---|---|---|
| 504.20.24.21 | M24 | 65,40 | 25,40 | 17,80 | 28,95 | 20,80 | 25,00 | 11,5 |

**SK 50 mit Freidrehung im Kopf für O-Ring**
*SK 50 with open head rotation for O-rings*
SK 50 avec rotation libre du tête pour joints ronds

## Anzugsbolzen CAT metrisch für Hochdruckkühlung

*Pull studs CAT metric for high-pressure cooling*
Tirettes CAT métrique pour refroidissement sous haut pression

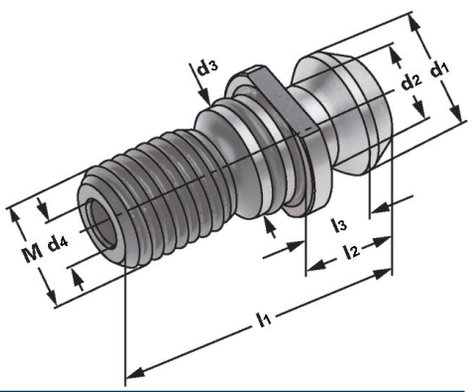


| Bestell-Nr. *Order no. / Référence* | M | $l_1$ | $l_2$ | $l_3$ | $d_1$ | $d_2$ | $d_3$ | $d_4$ |
|---|---|---|---|---|---|---|---|---|
| 404.20.16.22 | M16 | 41,26 | 16,26 | 11,18 | 18,80 | 12,45 | 17,00 | 7,0 |
| | | | | | | | | |
| 504.20.24.22 | M24 | 65,40 | 25,40 | 17,80 | 28,95 | 20,80 | 25,00 | 11,5 |

**Mit Durchgangsbohrung, inkl. O-Ringen in der Bohrung und am Bund**
*With drill through, incl. O-rings in the bore and the collar*
Percée, avec joints toriques dans le percage et à la collerette