Tapping chucks for synchronisation for collets DIN 6499 (ISO 15488) ER-system
Mandrins de taraudage pour synchronisation pour pinces DIN 6499 (ISO 15488) système ER

Verwendung:
Für Bearbeitungszentren mit Synchronspindel.

Application:
For machining centres with synchronous spindle.

Application:
Pour centres d'usinage avec broche synchrone.

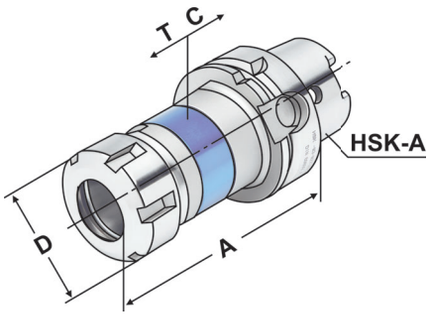

ISO 12164-1 (DIN 69893-1) | HSK - A | ↗ ≤ 0,060 | G6,3 15.000 min-1

14.04

5

Bestell-Nr. *Order no.* Référence	HSK	Spannbereich *Capacity* Capacité	A	D	T	C
A40.16.02.10	HSK-A 40	M3 – M12 (ER 16)	87	28	0,5	0,5
A40.16.02.13	HSK-A 40	M3 – M16 (ER 20)	93	34	0,5	0,5
A50.16.02.10	HSK-A 50	M3 – M12 (ER 16)	87	28	0,5	0,5
A50.16.02.13	HSK-A 50	M3 – M16 (ER 20)	88	34	0,5	0,5
A50.16.02.16	HSK-A 50	M3 – M20 (ER 25)	92	42	0,5	0,5
A50.16.02.20	HSK-A 50	M3 – M27 (ER 32)	116	50	0,5	0,5
A63.16.02.10 [1]	HSK-A 63	M3 – M12 (ER 16) SW25	93	28	0,5	0,5
A63.16.02.10.M [2]	HSK-A 63	M3 – M12 (ER 16) Mini	93	22	0,5	0,5
A63.16.02.10.1.M [2]	HSK-A 63	M3 – M12 (ER 16) Mini	100	22	0,5	0,5
A63.16.02.13	HSK-A 63	M3 – M16 (ER 20)	94	34	0,5	0,5
A63.16.02.16	HSK-A 63	M3 – M20 (ER 25)	98	42	0,5	0,5
A63.16.02.20	HSK-A 63	M3 – M27 (ER 32)	108	50	0,5	0,5
A63.16.02.26	HSK-A 63	M3 – M33 (ER 40)	133,5	63	0,5	0,5
A80.16.02.13	HSK-A 80	M3 – M16 (ER 20)	100	34	0,5	0,5
A80.16.02.16	HSK-A 80	M3 – M20 (ER 25)	105	42	0,5	0,5
A80.16.02.20	HSK-A 80	M3 – M27 (ER 32)	110,5	50	0,5	0,5
A80.16.02.26	HSK-A 80	M3 – M33 (ER 40)	131	63	0,5	0,5
A100.16.02.10 [1]	HSK-A 100	M3 – M12 (ER 16) SW25	100	28	0,5	0,5
A100.16.02.10.M [2]	HSK-A 100	M3 – M12 (ER 16) Mini	100	22	0,5	0,5
A100.16.02.10.1.M [2]	HSK-A 100	M3 – M12 (ER 16) Mini	106	22	0,5	0,5
A100.16.02.13	HSK-A 100	M3 – M16 (ER 20)	101	34	0,5	0,5
A100.16.02.16	HSK-A 100	M3 – M20 (ER 25)	105	42	0,5	0,5
A100.16.02.20	HSK-A 100	M3 – M27 (ER 32)	110	50	0,5	0,5
A100.16.02.20.1	HSK-A 100	M3 – M27 (ER 32)	160	50	0,5	0,5
A100.16.02.20.2	HSK-A 100	M3 – M27 (ER 32)	190	50	0,5	0,5
A100.16.02.26	HSK-A 100	M3 – M33 (ER 40)	136	63	0,5	0,5

Lieferumfang: Mit gewuchteter Spannmutter
Delivery: *With balanced clamping nut*
Livraison: Avec écrou de serrage équilibré

[1] Sechskantmutter
[1] *Hexagonal clamping nut*
[1] Écrous hexagonal

[2] Minimutter
[2] *Mini nut*
[2] Écrous mini