ULTRAMINI

Bohrungsbearbeitung ab Ø 0.2 mm

grooving, boring and profiling starting at Ø 0.2 mm

Typ / type 645

Klemmhalter — ab Ø 12.0 mm für Schneideinsatz D min. Ø 0.2 mm - 5.0 mm

toolholder — starting at Ø 12.0 mm for insert D min. Ø 0.2 mm - 5.0 mm

Dümmel® WERKZEUGFABRIK

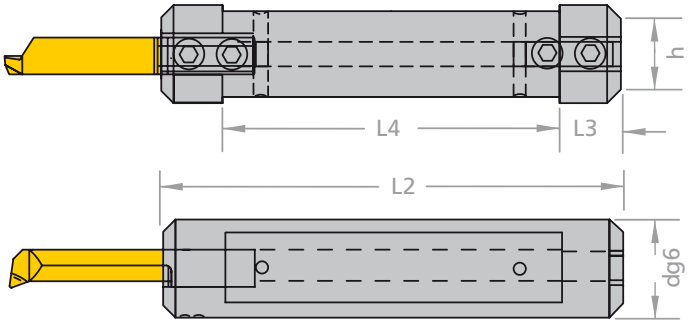

Klemmhalter für rechte und linke Schneideinsätze einsetzbar

Mit nur zwei Klemmhaltern sind alle Schneideinsätze mit Schaftdurchmesser 4-7 mm spannbar

Abmessungen in mm

toolholder for right and left inserts usable

all inserts with shaft diameter 4-7 mm can be clamped with only two toolholders

dimensions in mm

Bestellnummer part number	Ø d g6	L2	L3	L4	h	für D min. for D min.	Ersatzteile Ø Klemmhalter spare parts Ø toolholder	Spannschraube screw	Inbusschlüssel key
645.0012-D	12	75	10	55	10.3	0.2 - 5	**12**	111.640	111.645
645.0016-D	16	75	10	55	14	0.2 - 5	**16**	111.645	111.645
645.0018-D	18	90	10	70	16	0.2 - 5	**18**	111.618	111.645
645.001905-D	19.05	90	10	70	17.2	0.2 - 5	**1905**	110.61905	111.645
645.0020-D	20	90	10	70	18	0.2 - 5	**20**	111.650	111.645
645.0022-D	22	90	10	70	20	0.2 - 5	**22**	111.622	111.645
645.0025-D	25	95	10	75	23	0.2 - 5	**25**	111.625	111.645
645.00254-D	25.4	95	10	75	23.4	0.2 - 5	**254**	111.6254	111.645
645.0028-D	28	95	10	75	26	0.2 - 5	**28**	111.628	111.645